RAC 5 ANNI di GARANZIA* REFRIGERANT R32

Modello: ARXG22KMLB / ARXG24KMLA





Per ARXG22KMLB



Per ARXG24KMLA

Specifiche tecniche

Modello N.	Unità interna			ARXG22KMLB	ARXG24KMLA
	Unità esterna			AOHG22KBTB	AOHG24KBTB
BONUS				✓	-
Conto termico				✓	✓
Alimentazione				Monofase, ~ 230 V, 50 Hz	
Capacità nominale	Raffreddamento		kW	6.0 (0.9-6.7)	6.8 (0.9-8.0)
	Riscaldamento			7.0 (0.9-8.0)	7.5 (0.9-9.1)
Potenza assorbita	Raffreddamento/Riscaldamento		kW	1.78/1.87	2.14/1.97
EER	Raffreddamento		W/W	3.37	3.18
COP	Riscaldamento			3.74	3.80
Pdesign	Raff./Risc. (-10°C)		kW	6.0/4.8	6.8/6.0
SEER	Raffreddamento		W/W	6.10	6.20
SCOP	Riscaldamento (Media)			4.10	4.10
Classe di efficienza energetica	Raffreddamento			A++	A++
	Riscaldamento			A+	A+
Massima corrente di esercizio	Raffreddamento/Riscaldamento		A	12.6/12.6	13.6/13.6
Consumo energetico annuo	Raffreddamento		kWh/a	344	384
	Riscaldamento			1,637	2,045
Capacità di deumidificazione			l/h	2.1	2.5
Livello di Pressione Sonora	u. interna (Raff.)	H/M/L/Q	dB(A)	31/29/27/25	31/29/27/25
	Interno (Riscaldamento)	H/M/L/Q		31/29/27/25	31/29/27/25
	Esterno (Raff./Risc.)	Elevato		51/51	53/54
Livello di Potenza Sonora	Interno (Raffr./Risc.)	Elevato		60/62	60/62
	Esterno (Raff./Risc.)	Elevato		63/63	65/66
Portata d'aria	Interno / Esterno (Raff.)	Elevato	m^3/h	1,100/2,240	1,100/2,700
	Interno / Esterno (Risc.)	Elevato		1,100/1,960	1,100/2,700
Range di pressione statica (Standard)			Pa	da 30 a 150 (35)	da 30 a 150 (35)
Dimensioni nette H x L x P	Interno		mm	270x1,135x700	270x1,135x700
	Esterno		mm	632x799x290	716x820x315
Peso	Interno		kg(lbs)	35 (77)	35 (77)
	Esterno		kg(lbs)	38 (84)	42 (93)
Diametro del tubo di collegamento (Liquido / Gas)			mm	6.35/12.70	6.35/12.70
Diametro tubo di scarico condensa (int./est.)				35.7/38.1	35.7/38.1
Max lunghezza tubazioni e precarica			m	30 (20)	30 (20)
Massimo dislivello				25	25
Campo di funzionamento	Raffreddamento		°CDB	da -15 a 46	da -15 a 46
	Riscaldamento			da -15 a 24	da -15 a 24
Refrigerante	Tipo (GWP)			R32 (675)	R32 (675)
	Carica		kg(CO2eq-T)	1.25 (0.844)	1.25(0.844)

Componenti opzionali

*Per la compatibilità delle parti opzionali dei dispositivi Intesis, fare riferimento alla pagina dell'elenco dei Componenti Opzionali C-056.

Comando remoto cablato (design): UTY-RVRG
Comando remoto compatto a filo semi incasso: UTY-RCRGZ1
Comando remoto cablato touch: UTY-RNRGZ6
Comando remoto cablato: UTY-RLRG
UTY-RNNGM
UTY-RVNGM
Comando remoto semplice: UTY-RSRGZ1

Interruttore esterno di controllo: UTY-TERX
Interfaccia LAN Wireless: UTY-TFSXZ1
UTY-TFSXJ3
FG-RC-WIF1Z2
FG-AC-WIF1Z
Kit completo 4 flange circolari: UTD-RF204
Flangia quadrata: UTD-SF045T
Ricevitore IR: UTY-LBTGM

Kit di collegamento esterno: UTY-XWZXZG
Convertitore di rete per monosplit (modello alimentato in CC): UTY-VTGX
Convertitore di rete per monosplit (modello alimentato in CA): UTY-VTGXV
Pompa di scarico condensa: UTZ-PX1NBA
Filtro a lunga durata: UTD-LF25NA
Filtro agli ioni d'argento: UTD-HFND
Sensore remoto: UTY-XSZXZ1

Dimensioni

(Unità: mm)

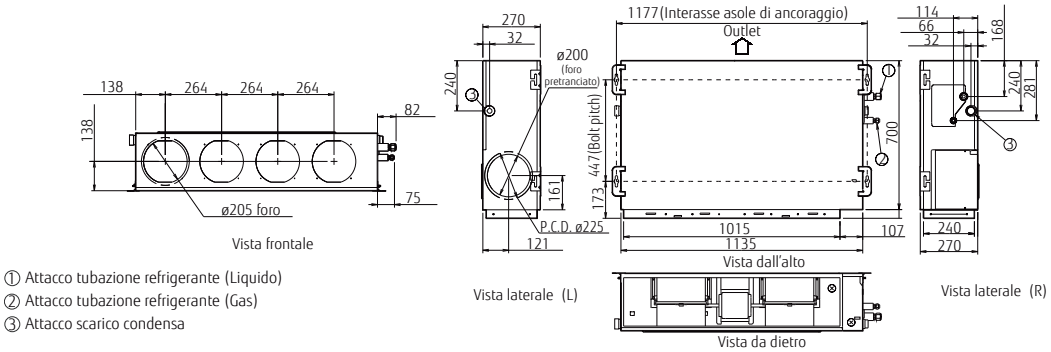

① Attacco tubazione refrigerante (Liquido)
② Attacco tubazione refrigerante (Gas)
③ Attacco scarico condensa