RAC 5 ANNI di GARANZIA* REFRIGERANT R32

Modello: ARXG22KMLB / ARXG24KMLA





Per ARXG22KMLB e ARXG24KMLA

Specifiche tecniche

Modello N.	Unità interna			ARXG22KMLB	ARXG24KMLA
	Unità esterna			AOHG22KATA	AOHG24KATA
BONUS				-	-
Conto termico				✓	✓
Alimentazione				Monofase, ~230V, 50Hz	
Potenza	Raffreddamento		kW	6.0(0.9-6.3)	6.8(0.9-7.4)
	Riscaldamento			7.0(0.9-7.4)	7.5(0.9-8.6)
Potenza assorbita	Raffreddamento/Riscaldamento		kW	1.92/2.00	2.19/2.00
EER	Raffreddamento		W/W	3.13	3.11
COP	Riscaldamento			3.50	3.75
Pdesign	Raff./Risc. (-10°C)		kW	6.0/4.4	6.8/5.4
SEER	Raffreddamento		W/W	5.8	5.9
SCOP	Riscaldamento (Media)			3.8	3.9
Classe di efficienza energetica	Raffreddamento			A+	A+
	Riscaldamento			A	A
Max. corrente assorbita	Raffreddamento/Riscaldamento		A	11.6/11.6	12.6/12.6
Consumo energetico annuo	Raffreddamento		kWh/a	362	403
	Riscaldamento			1,620	1,935
Capacità di deumidificazione			l/h	2.1	2.5
Pressione Sonora	Unità int. (Raff.)	H/M/L/Q	dB(A)	31/29/27/25	31/29/27/25
	Unità int. (Risc.)	H/M/L/Q		31/29/27/25	31/29/27/25
	Unità est. (Raff./Risc.)	Alta		52/53	54/55
Potenza Sonora	Unità int. (Raff./Risc.)	Alta		60/62	60/62
	Unità est. (Raff./Risc.)	Alta		64/65	66/67
Portata d'aria	Unità int./Unità est. (Raff.)	Alta	m^3/h	1,100/2,240	1,100/2,885
	Unità int./ Unità est. (Risc.)	Alta		1,100/2,240	1,100/2,350
Range di pressione statica (Standard)			Pa	30 - 150 (35)	30 - 150 (35)
Dimensioni A x L x P	Unità Interna		mm	270×1,135×700	270×1,135×700
	Unità esterna		mm	632×799×290	632×799×290
Peso	Unità Interna		kg(lbs)	35(77)	35(77)
	Unità esterna		kg(lbs)	36(79)	38(84)
Attacchi tubazioni (Liquido / Gas)			mm	6.35/12.70	6.35/12.70
Diametro scarico condensa (int./est.)				25/32	25/32
Max lunghezza tubazioni e precarica			m	25 (15)	25(20)
Massimo dislivello				20	20
Campo di funzionamento	Raffreddamento		°CDB	da-10 a 46	da -10 a 46
	Riscaldamento			da -15 a 24	da -15 a 24
Refrigerante	Tipo (GWP)			R32(675)	R32(675)
	Carica		kg(CO2eq-T)	1.1(0.743)	1.25(0.844)

Componenti opzionali

*Per la compatibilità delle parti opzionali dei dispositivi Intesis, fare riferimento alla pagina dell'elenco dei Componenti Opzionali C-056.

Comando remoto cablato (design):	UTY-RVRG	Interruttore esterno di controllo:	UTY-TERX	Kit di collegamento esterno:	UTY-XWZXZG
Comando remoto compatto a filo semi incasso:	UTY-RCRGZ1	Interfaccia LAN Wireless:	UTY-TFSXZ1	Convertitore di rete per monosplit (modello alimentato in CC):	UTY-VTGX
Comando remoto cablato touch:	UTY-RNRGZ6		UTY-TFSXJ3	Convertitore di rete per monosplit (modello alimentato in CA):	UTY-VTGXV
Comando remoto cablato:	UTY-RLRG		FG-RC-WIF1Z2	Pompa di scarico condensa:	UTZ-PX1NBA
	UTY-RNNGM		FG-AC-WIF1Z	Filtro a lunga durata:	UTD-LF25NA
	UTY-RVNGM	Kit completo 4 flange circolari:	UTD-RF204	Filtro agli ioni d'argento:	UTD-HFND
Comando remoto semplice:	UTY-RSRGZ1	Flangia quadrata:	UTD-SF045T	Sensore remoto:	UTY-XSZXZ1
		Ricevitore IR:	UTY-LBTGM		

Dimensioni

(Unità: mm)

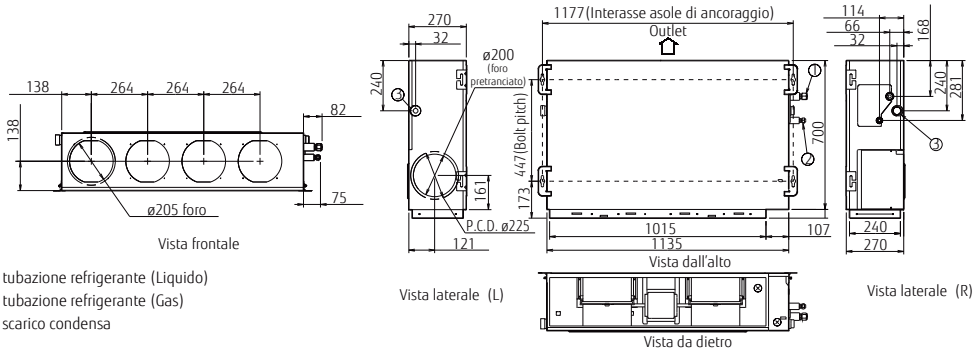

① Attacco tubazione refrigerante (Liquido)
② Attacco tubazione refrigerante (Gas)
③ Attacco scarico condensa