2-unità: AOHH14KACB2 / AOHH18KACB2
3-unità: AOHH18KACB3

Disponibile da Maggio 2026



2-unità



3-unità

Specifiche tecniche unità esterne multi (2 e 3 unità collegabili)

NEW

Modello				AOHH14KACB2	AOHH18KACB2	AOHH18KACB3
Alimentazione				Monofase, ~230 V, 50 Hz		
Potenza nominale	Raffreddamento	Nominale	kW	4.0	5.0	5.3
		Min.-Max.		1.4-4.4	1.4-5.2	1.8-6.6
	Riscaldamento	Nominale		4.2	5.3	6.4
		Min.-Max.		1.1-4.8	1.1-6.0	1.7-7.8
EER	Raffreddamento		W/W	3.92	3.40	4.17
COP	Riscaldamento			4.33	3.73	4.32
Livello Pressione sonora (Elevato)	Raffreddamento		dB(A)	47	49	47
	Riscaldamento			51	52	50
Livello Potenza sonora (Elevato)	Raffreddamento			60	62	61
	Riscaldamento			63	64	63
Portata aria	Raffreddamento/Riscaldamento		m^3/h	1,680 / 1,900	1,710 / 1,840	2,220 / 2,340
Dimensioni (HxLxP)			mm	542 × 799 × 290	542 × 799 × 290	716 × 820 × 315
Peso			kg	32	33	44
Diametro del tubo di collegamento	Liquido		mm	6.35 × 2	6.35 × 2	6.35 × 3
	Gas			9.52 × 2	9.52 × 2	9.52 × 3
Massima lunghezza tubazioni	Totale/singola UI		m	30 / 20	30 / 20	50 / 25
Massimo dislivello	Tra l'unità esterna e ciascuna unità interna			15	15	15
	Tra le unità interne			10	10	10
Campo di funzionamento	Raffreddamento		°CDB	da -10 a 50	da -10 a 50	da -10 a 50
	Riscaldamento			da -15 a 24	da -15 a 24	da -15 a 24
Refrigerante	Tipo (GWP)			R32 (675)	R32 (675)	R32 (675)
	Carica		kg (CO2eq-T)	0.8 (0.54)	0.9 (0.608)	1.2 (0.81)

Specifiche tecniche unità interne a PARETE SMART

NEW

Modello	Unità interna			ASHH07KLTBL	ASHH09KLTBL	ASHH12KLTBL
Classe kW			kW	2.0	2.5	3.5
Alimentazione				Single phase, ~230 V, 50 Hz		
Livello pressione sonora	Raffreddamento	H/M/L/Q	dB(A)	41 / 36 / 29 / 21	43 / 36 / 29 / 21	43 / 37 / 30 / 21
	Riscaldamento			41 / 37 / 32 / 23	43 / 37 / 32 / 23	43 / 37 / 32 / 23
Livello Potenza sonora	Raffreddamento	H	dB(A)	56	56	57
	Riscaldamento			56	56	57
Portata d'aria	Raffreddamento	H/M/L/Q	m^3/h	600 / 490 / 360 / 240	630 / 490 / 360 / 240	640 / 490 / 370 / 240
	Riscaldamento			600 / 510 / 410 / 260	630 / 510 / 410 / 260	640 / 490 / 400 / 260
Dimensioni nette (H x L x P)			mm	250x770x218	250x770x218	250x770x218
Peso			kg	7.0	7.0	7.5
Diametro del tubo di collegamento		Liquido/Gas	mm	6.35 / 9.52	6.35 / 9.52	6.35 / 9.52

Dimensioni unità esterne

(Unità: mm)

2 unità interne: AOHH14KACB2 / AOHH18KACB2

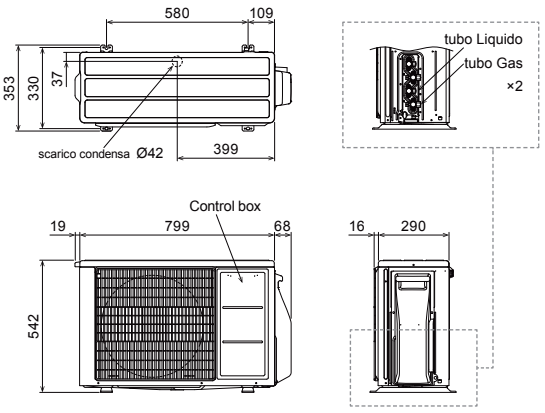

3 unità interne: AOHH18KACB3

