Per ottenere l'estensione di garanzia a 5 anni **https://garanzie.it.generalww.com/**

RAC 5 ANNI di GARANZIA* REFRIGERANT R32

Modello: ARXG12KLLAP / ARXG14KLLAP / ARXG18KLLAP

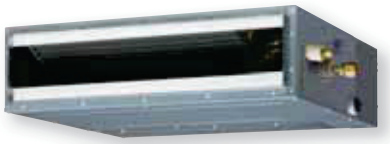

ARXG09/12/14KLLAP

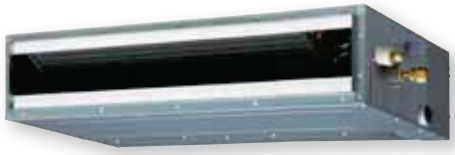

ARXG18KLLAP



Per ARXG09/12/14KLLAP



Per ARXG18KLLAP

Specifiche tecniche

Modello N.	Unità interna			ARXG09KLLAP	ARXG12KLLAP	ARXG14KLLAP	ARXG18KLLAP
	Unità esterna			AOHG09KBTB	AOHG12KBTB	AOHG14KBTB	AOHG18KBTB
BONUS				✓	✓	✓	-
Conto termico				✓	✓	✓	✓
Alimentazione				Monofase, ~230V, 50Hz			
Potenza	Raffreddamento		kW	2.5 (0.9-3.2)	3.5 (0.9-4.4)	4.3 (0.9-5.4)	5.2 (0.9-5.9)
	Riscaldamento			3.2 (0.9-4.7)	4.1 (0.9-5.7)	5.0 (0.9-6.5)	6.0 (0.9-7.5)
Potenza assorbita	Raffreddamento/Riscaldamento		kW	0.60/0.79	0.93/1.08	1.28/1.32	1.55/1.62
EER	Raffreddamento		W/W	4.17	3.76	3.36	3.35
COP	Riscaldamento			4.05	3.80	3.79	3.70
Pdesign	Raff./Risc. (-10°C)		kW	2.5/2.6	3.5/3.4	4.3/3.8	5.2/4.4
SEER	Raffreddamento		W/W	6.20	6.10	5.80	6.20
SCOP	Riscaldamento (media)			4.30	4.00	3.90	4.10
Classe di efficienza energetica	Raffreddamento			A++	A++	A+	A++
	Riscaldamento (media)			A+	A+	A	A+
Max. corrente assorbita	Raffreddamento/Riscaldamento		A	7.9/7.9	9.7/9.7	10.2/10.2	12.1/12.1
Consumo energetico annuo	Raffreddamento		kWh/a	141	201	259	293
	Riscaldamento			845	1,189	1,362	1,501
Capacità di deumidificazione			l/h	0.7	1.3	1.5	2.0
Pressione Sonora	Unità int. (Raff.)	H/M/L/Q	dB(A)	28/27/26/25	29/28/26/25	32/30/28/26	32/30/29/27
	Unità int. (Risc.)	H/M/L/Q		28/26/25/24	29/28/26/24	32/30/28/25	32/30/29/27
	Unità est. (Raff./Risc.)	Alta		46/46	47/47	49/49	50/50
Potenza Sonora	Unità int. (Raff./Risc.)	Alta		57/57	58/58	60/60	58/58
	Unità est. (Raff./Risc.)	Alta		59/59	61/61	62/62	62/62
Portata d'aria	Unità int./Unità est. (Raff.)	Alta	m^3/h	600/1,480	650/1,580	800/1,670	940/2,160
	Unità int./ Unità est. (Risc.)	Alta		600/1,410	650/1,520	800/1,580	940/1,830
Static pressure range (Standard)			Pa	da 0 a 90 (25)	da 0 a 90 (25)	da 0 a 90 (25)	da 0 a 90 (25)
Dimensioni A x L x P	Unità Interna		mm	198x700x620	198x700x620	198x700x620	198x900x620
	Unità esterna		mm	542x799x290	542x799x290	542x799x290	632x799x290
Peso	Unità Interna		kg(lbs)	17 (37)	17 (37)	17 (37)	20 (44)
	Unità esterna		kg(lbs)	32 (71)	33 (73)	33 (73)	36 (79)
Attacchi tubazioni (Liquido / Gas)			mm	6.35/9.52	6.35/9.52	6.35/9.52	6.35/12.70
Diametro scarico condensa (int./est.)				25/32	25/32	25/32	25/32
Max lunghezza tubazioni e precarica			m	20 (15)	25 (15)	25 (15)	30 (20)
Massimo dislivello				15	20	20	20
Campo di funzionamento	Raffreddamento		°CDB	da -15 a 46	da -15 a 46	da -15 a 46	da -15 a 46
	Riscaldamento			da -15 a 24	da -15 a 24	da -15 a 24	da -15 a 24
Refrigerante	Tipo (GWP)			R32 (675)	R32 (675)	R32 (675)	R32 (675)
	Carica		kg(CO2eq-T)	0.85 (0.574)	0.85 (0.574)	0.85 (0.574)	1.02 (0.689)

Componenti opzionali

*Per la compatibilità delle parti opzionali dei dispositivi Intesis, fare riferimento alla pagina dell'elenco dei Componenti Opzionali C-056.

Comando remoto cablato (design): UTY-RVRG
Comando remoto compatto a filo semi incasso: UTY-RCRGZ1
Comando remoto cablato touch: UTY-RNRGZ6
Comando remoto cablato: UTY-RLRG
UTY-RNNGM
UTY-RVNGM
Comando remoto semplice: UTY-RSRGZ1

Interruttore esterno di controllo: UTY-TERX
Interfaccia LAN Wireless: UTY-TFSXZ1
UTY-TFSXJ3
FG-RC-WIF1Z2
FG-AC-WIF1Z1
Filtro agli ioni d'argento: UTD-HFTA (09-14)
UTD-HFTB (18)
Kit griglia automatica servocomandata: UTD-GXTA-W (09-14)
UTD-GXTB-W (18)

Unità ricevente IR: UTY-LBTGM
Convertitore di rete per monosplit (modello alimentato in CC): UTY-VTGX
Convertitore di rete per monosplit (modello alimentato in CA): UTY-VTGXV
Set connettori: UTY-XWZXZG
Kit apporto aria esterna: UTZ-VXAA

Dimensioni

(Unità: mm)

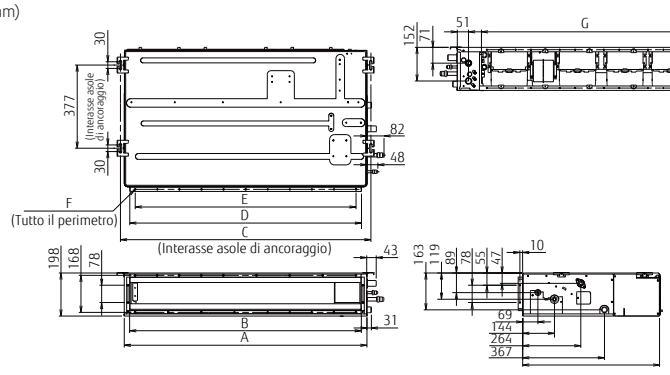

	ARXG09/12/14KLLAP	ARXG18KLLAP
A	700	900
B	650	850
C	734	934
D	650	850
E	P100x6=600	P100x8=800
F	18xØ5	22xØ5
G	574	774