RAC

5 ANNI di GARANZIA*

REFRIGERANT R32

Modello : ARXG09KLLAP / ARXG12KLLAP / ARXG14KLLAP / ARXG18KLLAP

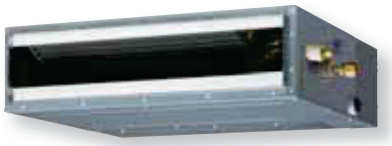

ARXG09/12/14KLLAP

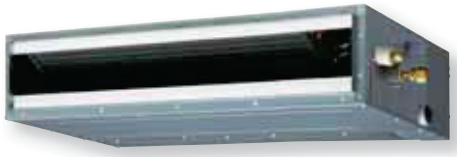

ARXG18KLLAP



Per ARXG09/12/14KLLAP



Per ARXG14/18KLLAP

Specifiche tecniche

Modello N.	Unità interna			ARXG09KLLAP	ARXG12KLLAP	ARXG14KLLAP	ARXG18KLLAP
	Unità esterna			AOHG09KATA	AOHG12KATA	AOHG14KATA	AOHG18KATA
BONUS				-	-	-	-
Conto termico				✓	✓	✓	✓
Alimentazione				Monofase, ~230V, 50Hz			
Potenza	Raffreddamento		kW	2.5(0.9-2.7)	3.5(0.9-3.7)	4.3(0.9-4.5)	5.2(0.9-5.4)
	Riscaldamento			3.2(0.9-3.9)	4.1(0.9-4.4)	5.0(0.9-5.3)	6.0(0.9-6.3)
Potenza assorbita	Raffreddamento/Riscaldamento		kW	0.69/0.88	1.09/1.17	1.37/1.42	1.66/1.71
EER	Raffreddamento		W/W	3.62	3.21	3.14	3.13
COP	Riscaldamento			3.64	3.50	3.52	3.51
Pdesign	Raff./Risc. (-10°C)		kW	2.5/2.3	3.5/2.8	4.3/3.2	5.2/3.8
SEER	Raffreddamento		W/W	5.9	5.8	5.6	5.8
SCOP	Riscaldamento			3.8	3.8	3.8	3.8
Classe di efficienza energetica	Raffreddamento			A+	A+	A+	A+
	Riscaldamento			A	A	A	A
Max. corrente assorbita	Raffreddamento/Riscaldamento		A	6.9/6.9	7.7/7.7	9.2/9.2	10.1/10.1
Consumo energetico annuo	Raffreddamento		kWh/a	148	211	269	313
	Riscaldamento			847	1,031	1,177	1,398
Capacità di deumidificazione			l/h	0.7	1.3	1.5	2.0
Pressione Sonora	Unità int. (Raff.)	H/M/L/Q	dB(A)	28/27/26/25	29/28/26/25	32/30/28/26	32/30/29/27
	Unità int. (Risc.)	H/M/L/Q		28/26/25/24	29/28/26/24	32/30/28/25	32/30/29/27
	Unità est. (Raff./Risc.)	Alta		47/48	49/50	50/51	51/52
Potenza Sonora	Unità int. (Raff./Risc.)	Alta		57/57	58/58	60/60	58/58
	Unità est. (Raff./Risc.)	Alta		60/60	62/62	63/63	63/64
Portata d'aria	Unità int./Unità est. (Raff.)	Alta	m^3/h	600/1,610	650/1,630	800/1,670	940/1,710
	Unità int./ Unità est. (Risc.)	Alta		600/1,550	650/1,410	800/1,580	940/1,840
Range di pressione statica (Standard)			Pa	da 0 a 90 (25)	da 0 a 90 (25)	da 0 a 90 (25)	da 0 a 90 (25)
Dimensioni A x L x P	Unità Interna		mm	198×700×620	198×700×620	198×700×620	198×900×620
	Unità esterna		mm	541×663×290	541×663×290	542×799×290	542×799×290
Peso	Unità Interna		kg(lbs)	17(37)	17(37)	17(37)	20(44)
	Unità esterna		kg(lbs)	23(51)	25(55)	32(71)	33(73)
Attacchi tubazioni (Liquido / Gas)			mm	6.35/9.52	6.35/9.52	6.35/9.52	6.35/12.70
Diametro scarico condensa (int./est.)				25/32	25/32	25/32	25/32
Max lunghezza tubazioni e precarica			m	15 (15)	15 (15)	20 (15)	20 (15)
Massimo dislivello				15	15	15	15
Campo di funzionamento	Raffreddamento		°CDB	da -10 a 46	da -10 a 46	da -10 a 46	da -10 a 46
	Riscaldamento			da -15 a 24	da -15 a 24	da -15 a 24	da -15 a 24
Refrigerante	Tipo (GWP)			R32(675)	R32(675)	R32(675)	R32(675)
	Carica		kg(CO2eq-T)	0.6(0.405)	0.7(0.473)	0.85(0.574)	0.9(0.608)

Componenti opzionali

*Per la compatibilità delle parti opzionali dei dispositivi Intesis, fare riferimento alla pagina dell'elenco dei Componenti Opzionali C-056.

Comando remoto cablato (design): UTY-RVRG
Comando remoto compatto a filo semi incasso: UTY-RCRGZ1
Comando remoto cablato touch: UTY-RNRGZ6
Comando remoto cablato: UTY-RLRG
UTY-RNNGM
UTY-RVNGM
Comando remoto semplice: UTY-RSRGZ1

Interruttore esterno di controllo: UTY-TERX
Interfaccia LAN Wireless: UTY-TFSXZ1
UTY-TFSXJ3
FG-RC-WIF1Z2
FG-AC-WIF1Z1
Filtro agli ioni d'argento: UTD-HFTA (09-14)
UTD-HFTB (18)
Kit griglia automatica servocomandata: UTD-GXTA-W (09-14)
UTD-GXTB-W (18)

Unità ricevente IR: UTY-LBTGM
Convertitore di rete per monosplit (modello alimentato in CC): UTY-VTGX
Convertitore di rete per monosplit (modello alimentato in CA): UTY-VTGXV
Set connettori: UTY-XWZXZG
Kit apporto aria esterna: UTZ-VXAA

Dimensioni

(Unità: mm)

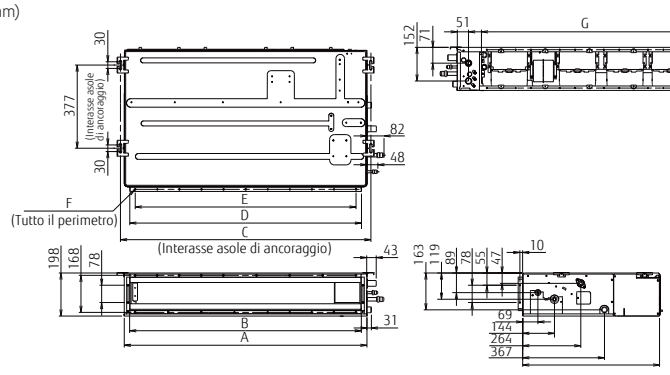

	ARXG09/12/14KLLAP	ARXG18KLLAP
A	700	900
B	650	850
C	734	934
D	650	850
E	P100x6=600	P100x8=800
F	18xØ5	22xØ5
G	574	774